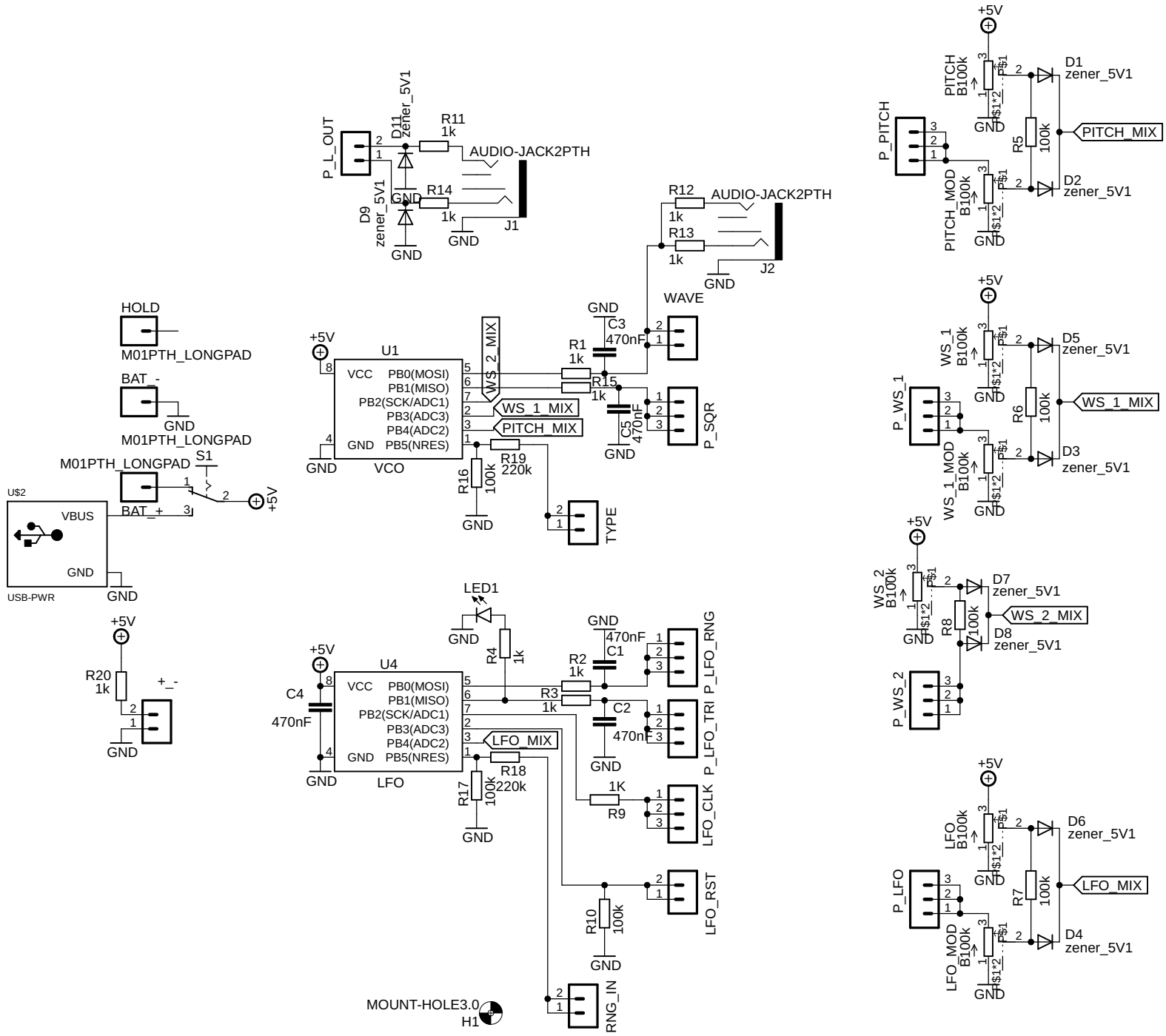
P_L_OUT
D11
zener_5V1
R11
1k
AUDIO-JACK2PTH
D9
zener_5V1
GND
R14
1k
J1
R12
1k
R13
1k
J2
WAVE
P_SQR
TYPE
HOLD
M01PTH_LONGPAD
BAT_-
M01PTH_LONGPAD
S1
BAT_+
+5V
U$2
VBUS
USB-PWR
U1
VCO
VCC
PB0(MOSI)
PB1(MISO)
PB2(SCK/ADC1)
PB3(ADC3)
PB4(ADC2)
PB5(NRES)
WS_2_MIX
WS_1_MIX
PITCH_MIX
R1
1k
R15
1k
C3
470nF
C5
470nF
R19
220k
R16
100k
R20
1k
LED1
R4
1k
U4
LFO
C4
470nF
R2
1k
R3
1k
C1
470nF
C2
470nF
LFO_MIX
R18
220k
R17
100k
R9
1K
R10
100k
P_LFO_RNG
P_LFO_TRI
LFO_CLK
LFO_RST
RNG_IN
MOUNT-HOLE3.0
H1
P_PITCH
PITCH
B100k
PITCH_MOD
B100k
D1
zener_5V1
D2
zener_5V1
R5
100k
P_WS_1
WS_1
B100k
WS_1_MOD
B100k
D5
zener_5V1
D3
zener_5V1
R6
100k
WS_2
B100k
D7
zener_5V1
D8
zener_5V1
R8
100k
P_WS_2
P_LFO
LFO
B100k
LFO_MOD
B100k
D6
zener_5V1
D4
zener_5V1
R7
100k